ME3-PH REDOX

POMPA ELETTROMAGNETICA

ME3-PH REDOX

SPECIFICHE PRODOTTO

- **P**ompa elettromagnetica digitale con strumento di controllo PH o REDOX integrato
- **S**celta del tipo di controllo PH o mV (REDOX) impostabile da software
- **3** possibili modi di funzionamento: **costante, ON/OFF, proporzionale**
- Menù in 4 lingue a scelta: **italiano**, **inglese**, **francese** o **spagnolo**
- **A**llarme temporale sovra-dosaggio e partenza ritardata programmabili
- **D**isplay digitale 8 x 2 retroilluminato
- **L**ed di allarme stato e programmazione
- **C**assa in PP rinforzata
- **P**rotezione IP 65
- **S**egnale di over e under range della misura
- **S**egnalazione della portata in % istantanea
- 100 % Made in Italy
- **I**n conformità con le normative CE
- **A**limentazione standard 230 Vac
- **I**nterruttore ON / OFF

OPTIONAL

- **I**ngresso segnale sonda di livello
- **I**ngresso per sensore di flusso
- **C**orpo pompante in PVDF / PTFE (consigliato in caso di utilizzo di IPOCLORITO DI SODIO CONCENTRATO o di forti ossidanti)

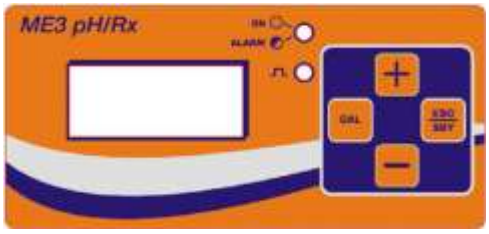

Dosita S.r.l.
www.dosita.com - info@dosita.com
e-shop: www.trattamento-acque.net - info@trattamento-acque.net

I dati tecnici possono essere cambiati senza preavviso. I disegni e le immagini sono puramente indicativi

ME3-PH REDOX

POMPA ELETTROMAGNETICA

ME3-PH REDOX

DESCRIZIONE		
	Materiale standard	**A richiesta**
Versione standard		
Corpo pompa	**PP attacchi 1/2”**	**PVDF attacchi 1/2”**
Versione Alta Portata		
Corpo pompa	**PVDF attacchi 1/2”**	**PP attacchi 1/2”**
Versione Alta Pressione		
Corpo pompa	**PVDF attacchi 1/2”**	**PP attacchi 1/2”**
Sfere	**Pyrex**	**Ceramica, PTFE, AISI 316**
Diaframma	**PTFE**	----------
Raccordi	**PP**	**PVDF**
Guarnizioni	**Viton ®**	**EPDM**
Corpo valvola	**PP 4 x 6**	**PVDF 4 x 6**
Filtro fondo	**PP attacchi 4 x 6 valvola a labbro**	**PVDF 4 x 6 valvola a sfera**
Valvola iniezione	**PP attacchi 4 x 6 valvola sfera**	**PVDF attacchi 4x6 valvola sfera**
Tubo aspirazione	**PVC 4 x 6**	**PVDF 4 x 6**
Tubo mandata	**PE 4 x 6**	**PVDF 4 x 6**

SPECIFICHE TECNICHE											
Standard	Max l/h	Pressione		Max cc / imp	Corsa	Magnete	Corpo pompa	Potenza [Watt]	Impulsi	Peso	
		Bar	PSI							kg.	Lbs
10-02	10	02	29,4	1,11	1,3	Ø 80	PP	60	150	3,5	7,7
05-10	05	10	145	0,55	1,1	Ø 80	PP	60	150	3,5	7,7
04-12	04	12	176	0,44	0,9	Ø 80	PP	60	150	3,5	7,7
Alte portate											
24-01	24	01	15	3,34	2,2	Ø 90	PVDF	60	150	4,0	8,8
22-02	22	02	29	2,89	2,2	Ø 90	PVDF	60	150	4,0	8,8
Alte pressioni											
03-15	03	15	218	0,33	1,3	Ø 80	PVDF	60	150	3,5	7,7
02-18	02	18	261	0,22	1,0	Ø 80	PVDF	60	150	3,5	7,7

Dosita S.r.l.
www.dosita.com - info@dosita.com
e-shop: www.trattamento-acque.net - info@trattamento-acque.net

I dati tecnici possono essere cambiati senza preavviso. I disegni e le immagini sono puramente indicativi

ME3-PH REDOX

POMPA ELETTROMAGNETICA

ME3-PH REDOX

DIMENSIONI E INGOMBRI (MM)

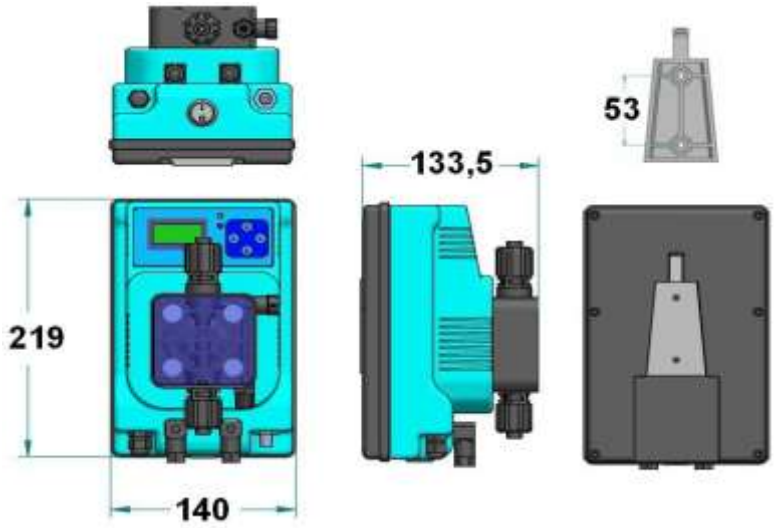

KIT ACCESSORI					
	Valvola Iniezione PP – SP – VT	Filtro Aspirazione PP valvola labbro	Tubo Mandata 2mt PE 4x6	Tubo Aspirazione 2mt PVC 4x6	Tubo Spurgo 1,5mt PVC 4x6
KIT STANDARD					

Dosita S.r.l.
www.dosita.com - info@dosita.com
e-shop: www.trattamento-acque.net - info@trattamento-acque.net

I dati tecnici possono essere cambiati senza preavviso. I disegni e le immagini sono puramente indicativi